DORMAKABA EM 500 A Kurulum ve Montaj Talimatları
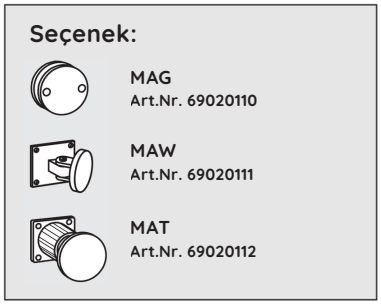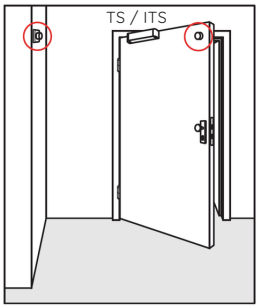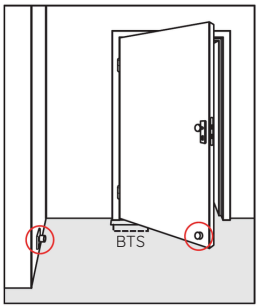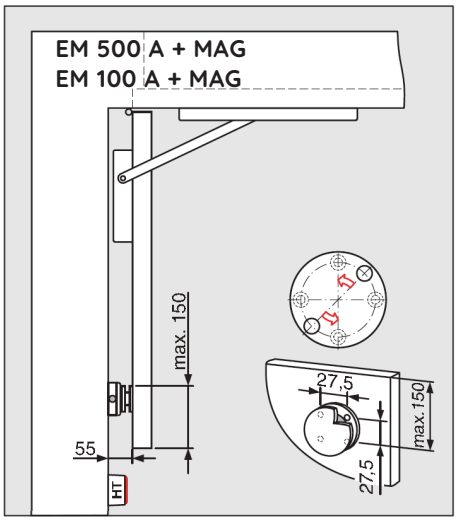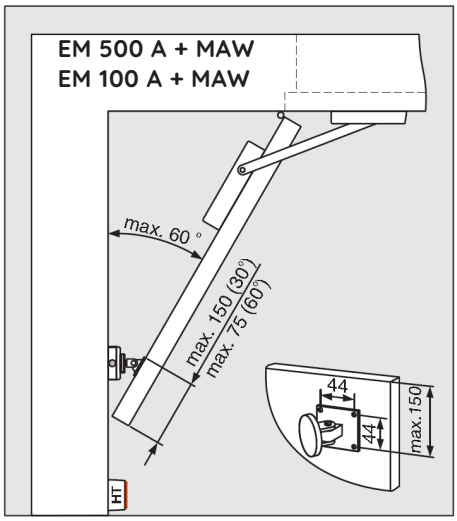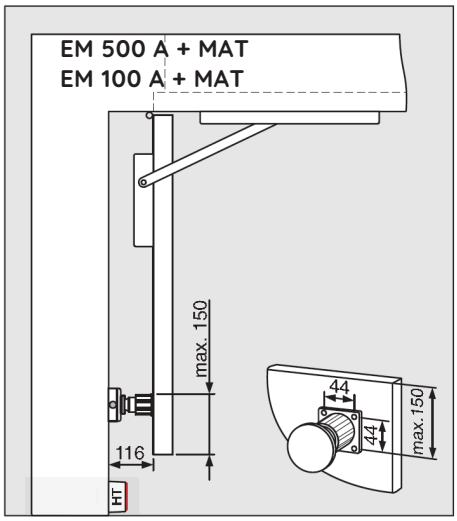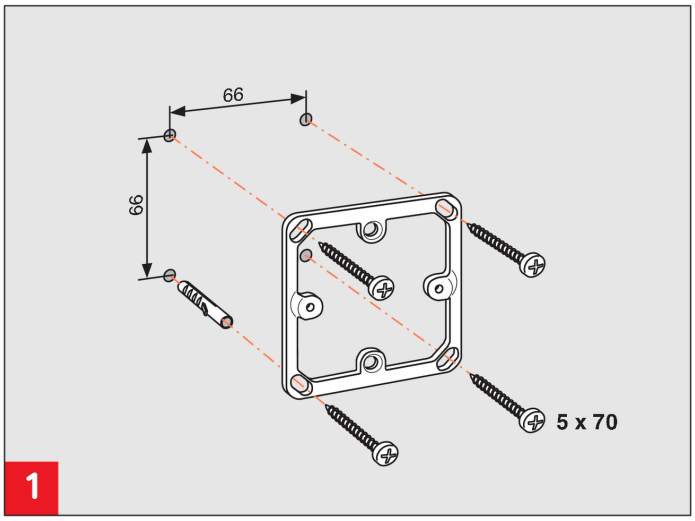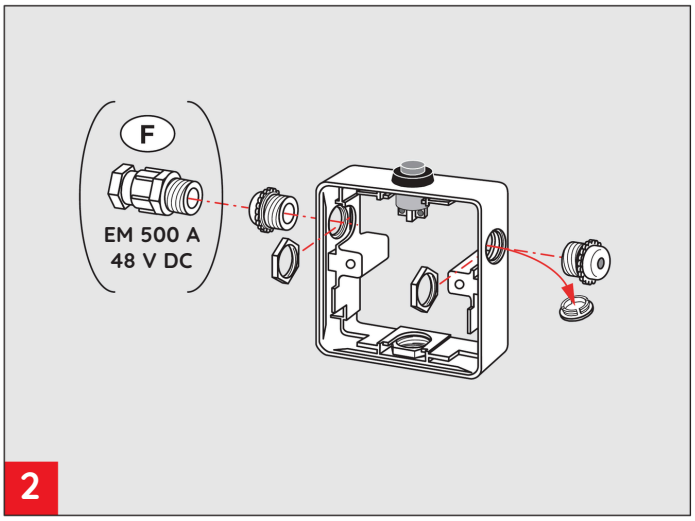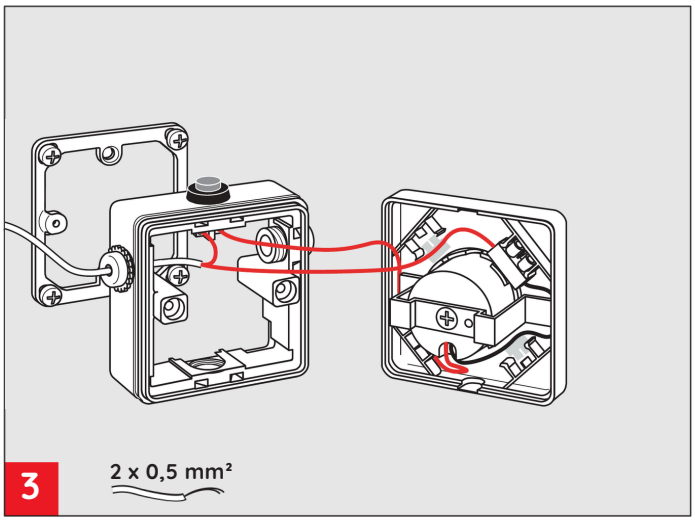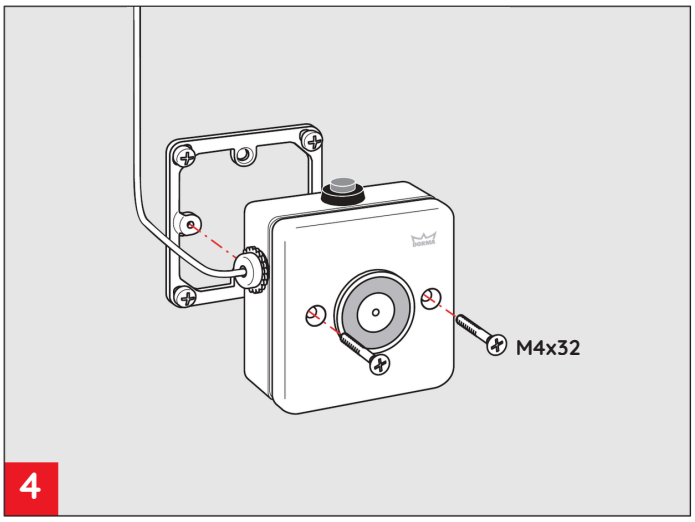
MIM-408-00-002