OMEGA Pas Sistem - Mandallı Çekmece Kilidi 20 mm

10.01.103.320

ÖZELLİKLER
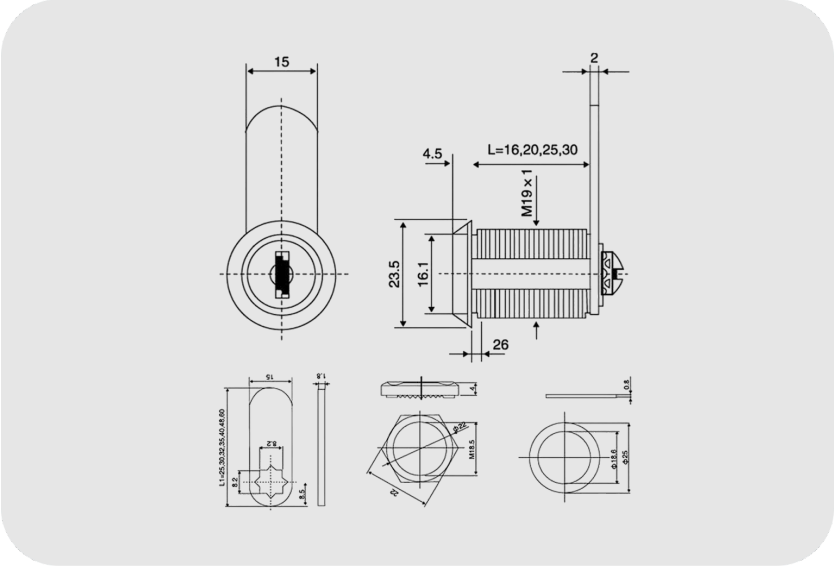
Malzeme	Zamak
Üst Yüzey	Krom Kaplama
Silindir Çapı	D 19 mm
Gövde Boyu	L 20 mm