OMEGA Mandallı Çekmece Kilidi 16 mm - Zamak

10.01.103.016

ÖZELLİKLER
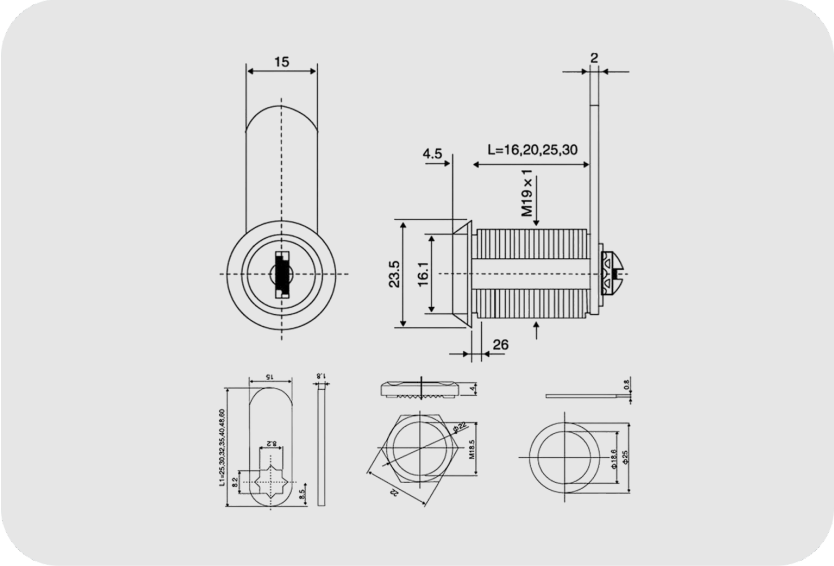
Malzeme	Zamak
Üst Yüzey	Krom Kaplama
Gövde Boyu	16 mm
Kilitleme Tipi	Mandallı / Kam Dönüşlü