OMEGA Asmalı Mandallı Kilit (Kelebek) 30 mm

10.01.730.030

ÖZELLİKLER
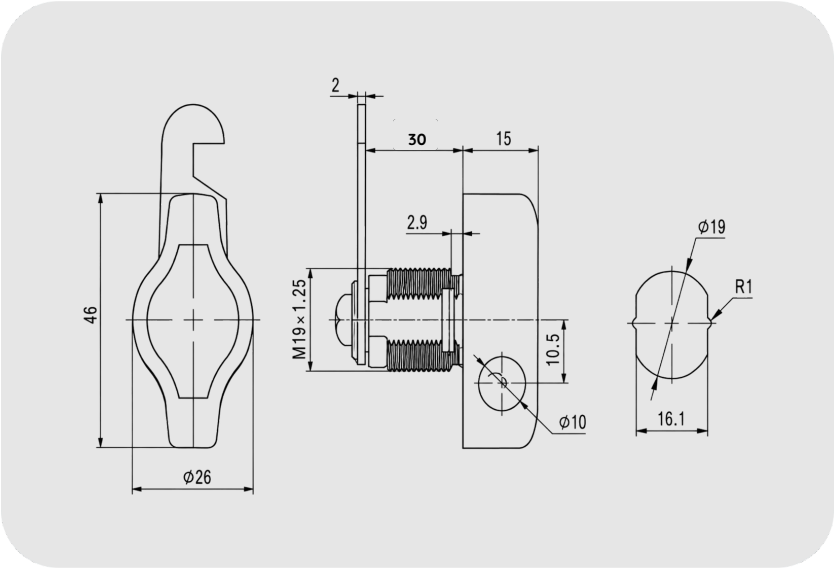
Gövde/Silindir Boyu (L)	30 mm
Gövde Malzemesi	Basınçlı zamak metal alaşım
Kilit Dili Malzemesi	Mukavemeti yüksek çelik mekanizma
Yüzey Kaplaması	Nikel / Krom kaplama
Çalışma Prensibi	Elle çevrilebilen kelebek mandallı sistem
Emniyet Özelliği	Harici asma kilit takma deliği mevcut