ASSA ABLOY

OMEGA DOOR HARDWARE

ASSA ABLOY EA306 Elektromekanik Çok Noktalı Kilitler İçin Kilit Karşılığı

EA306

ÖZELLİKLER
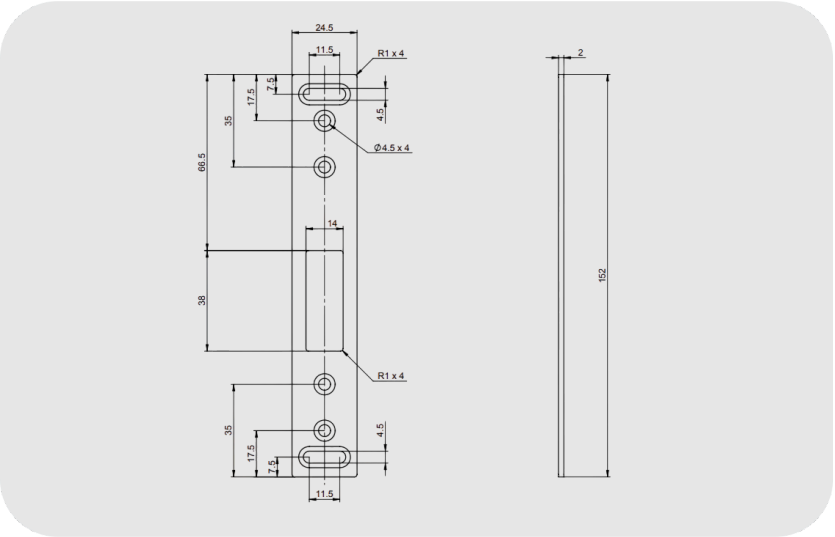
- 152 x 24,5 x 2 mm ebatlarında.
- Her kilitte alt ve üst kilitleme noktaları için 2 adet kullanılmaktadır.
- Paslanmaz çelikten üretilmiştir.
- Ahşap ve metal kapılar için uygundur.
- Ürün Kodu : EA306_100000