dormakaba

OMEGA
DOOR HARDWARE

DORMAKABA AMZL 1800 Manyetik Kilit LZ Braket

MIM-408-00-016

ÖZELLİKLER
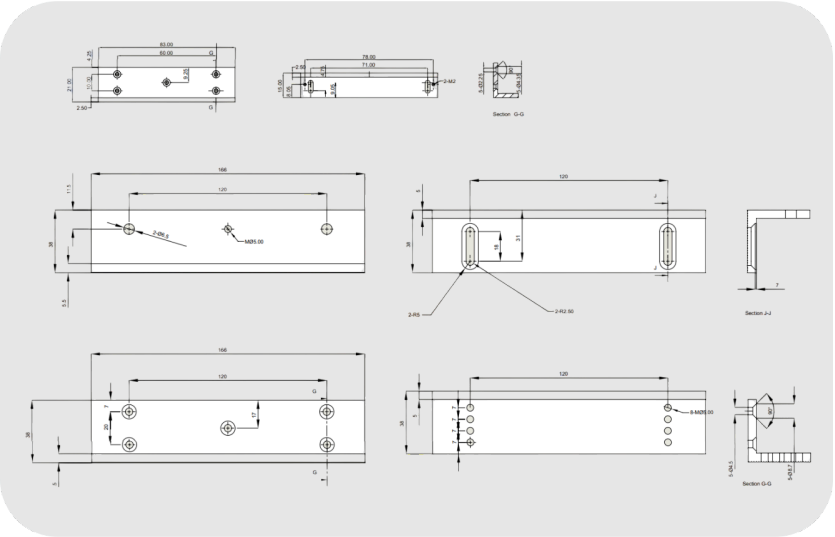
Ürün Tipi	L + Z montaj braketi seti
Kullanım Amacı	Elektromanyetik kilit montajı
Uyumlu Kilitler	dormakaba EM 1800 serisi
Montaj Şekli	L + Z bracket seti (kilit gövdesi ve karşılık plakası montajı)
Malzeme	Metal
Kullanım Alanları	Ofisler, ticari binalar, geçiş kontrol sistemleri